Цифровая IP-система звукового вещания и интеркома

LPA-8521CNAS, вызывная панель интеркома

Инструкция по эксплуатации

Версия 1.1



www.luis-lpa.ru

СОДЕРЖАНИЕ

1. Меры предосторожности
2. Основные характеристики
3. Подключение и установка
4. Настройка и использование
5. Примечания
6. Спецификация

1. МЕРЫ ПРЕДОСТОРОЖНОСТИ ПРИ РАБОТЕ

Прочитайте все инструкции по технике безопасности перед эксплуатацией LPA-8521CNAS.

1. **Устанавливайте оборудование в следующих условиях:**
   - Устанавливайте оборудование на ровной поверхности. Не устанавливать в ограниченном пространстве, например, на книжных полках или на аналогичном оборудовании.
   - На устройство не должны попадать капли или брызги. Не ставить вблизи объектов, с жидкостью, например ваз.
   - Устанавливайте оборудование вдали от источников тепла, таких как батареи отопления или других приборов, излучающих тепло.
   - Избегайте попадания предметов и жидкости внутрь.

2. **При подсоединении оборудования помните:**
   - Подключайте оборудование только после прочтения руководства по эксплуатации.
   - Правильно выполняйте все соединения. Неправильно выполненные соединения могут привести к электрическим помехам, поломкам, ударам электрическим током.
   - Для предотвращения повреждений электрическим током, не открывайте верхнюю крышку.
   - Осторожно подсоединяйте электрический шнур, только после проверки значения питающего напряжения.

ВНИМАНИЕ: Техническое обслуживание оборудования должно проводиться только квалифицированными специалистами.

2. ОСНОВНЫЕ ХАРАКТЕРИСТИКИ

Вызывная панель интеркома предназначена для работы в составе системы интеркома LPA IP на базе контроллера LPA-8521ANAS. Оснащена интерфейсом входа, кнопками вызова, DIP переключателями. Может быть использована в качестве конечного устройства LPA IP для реализации функции аналогового интеркома и домофона.



Рис.2.1. LPA-8521CNAS

- Корпус из нержавеющей стали, IP56
- Питание от сетевого контроллера LPA-8521ANAS.
- Встроенный громкоговоритель для громкой связи.
- Встроенный микрофон.
- Две кнопки вызова.

3. ПОДКЛЮЧЕНИЯ И УСТАНОВКА

Оборудование устанавливается в помещениях. Для подключения питания используйте сетевые фильтры или разветвители.

Назначение органов управления на передней панели приведено на рис. 3.1.

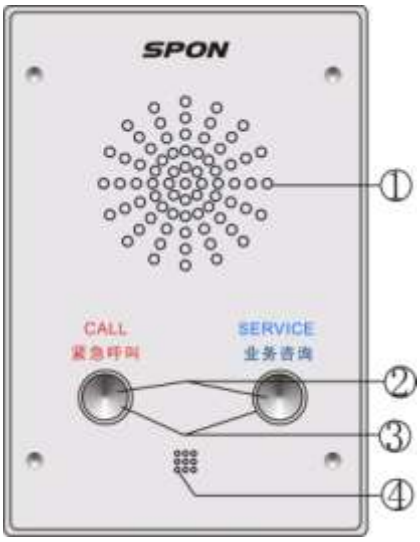

Рис.3.1. Передняя панель LPA-8521CNAS

1. Встроенный громкоговоритель (3 Вт)
2. Кнопки вызова (вызов контроллера или запрограммированного абонента)
3. Подсветка кнопок – индикаторы состояния работы
4. Встроенный микрофон

Назначение органов управления на задней панели приведено на рис. 3.2.

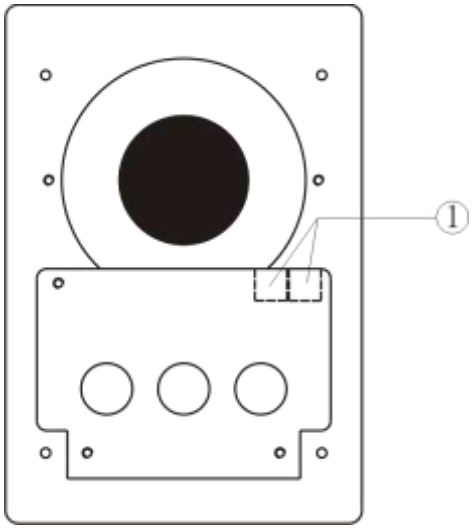

Рис.3.2. Задняя панель LPA-8521CNAS

1. Разъем подключения линии от контроллера LPA-8521ANAS

Схема подключения приведена на рис.3.1.

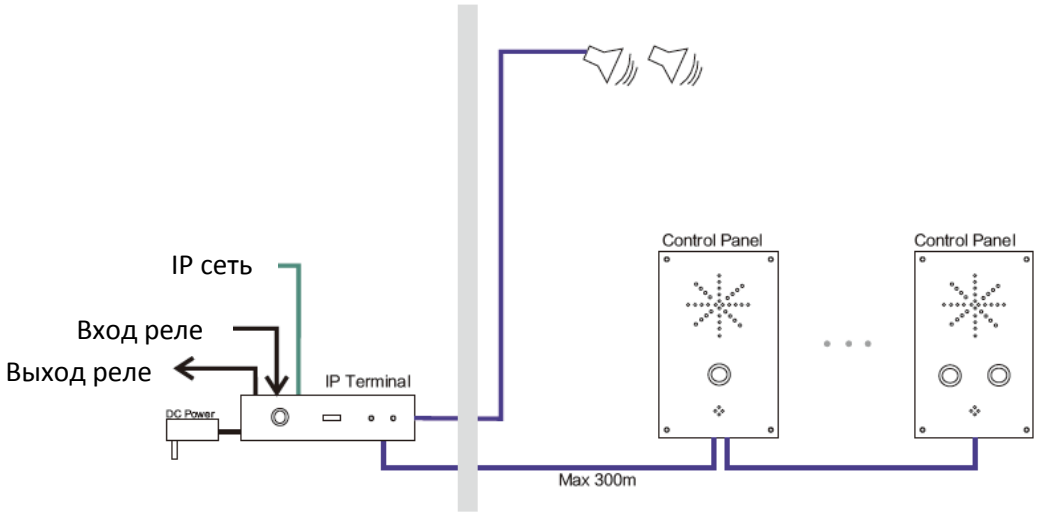

Рис.3.1. Схема подключения LPA-8521CNAS

Режим работы индикатора состояния кнопок

Цвет индикатора	Состояние оборудование
Мигает с частотой 1 раз в 2 сек.	Нет связи
Мигает с частотой 1 Гц	Идет вызов
Постоянно горит	Идет разговор

4. НАСТРОЙКА И ИСПОЛЬЗОВАНИЕ ВЫЗЫВНОЙ ПАНЕЛИ ИНТЕРКОМА

Подготовка к работе

Для того чтобы вызывную панель можно было использовать , необходимо подключить и запрограммировать её следующим образом:

- Подготовьте кабель от контроллера LPA-8521ANAS
- Подключите кабель к блоку LPA-8521CNAS и настройте панель.

Настройка адреса панели в системе центрального контроллера осуществляется DIP-переключателями по следующей таблице:

Режим интеркома (DIP 5 в положение «-»):

Панель ID No.	1й код	2й код	3й код	4й код
1#	ON	ON	ON	ON
2#	-	ON	ON	ON
3#	ON	-	ON	ON
4#	-	-	ON	ON
5#	ON	ON	-	ON
6#	-	ON	-	ON
7#	ON	-	-	ON
8#	-	-	-	ON
9#	ON	ON	ON	-
10#	-	ON	ON	-
11#	ON	-	ON	-
12#	-	-	ON	-
13#	ON	ON	-	--
14#	-	ON	-	-
15#	ON	-	-	-
16#	-	-	-	-

Режим домофона (DIP 5 в положении ON):

Панель ID No.	1й код	2й код
1#	ON	ON
2#	-	ON
3#	ON	-
4#	-	-

Все действия по вызовам с вызывных панелей аналогичны (см. инструкцию на LPA-8522NAS и LPA-8502NAS).

5. ПРИМЕЧАНИЯ

ВНИМАНИЕ: Запущенные межсетевые экраны (FIREWALL) могут повлиять на нормальную работу IP сети системы оповещения. Пожалуйста, убедитесь, что брандмауэр отключен перед установкой / запуском программы сервера системы (в том числе брандмауэр Windows).

Что делать, если нет связи с оборудованием или блок показывает «Нет связи»?

- Нужно проверить кабельные соединения.
- Проверить доступность блоков и сервера системы с помощью команды «PING» (только для контроллера системы LPA-8521ANAS).
- Перезапустить программу сервера системы LPA IP SERVER
- Проверить настройки блоков системы – «TERMINAL ID», «TERMINAL IP», «SERVER IP», «GATEWAY IP». Эти значения должны быть указаны правильно, для проверки можно использовать программу IP terminal config tools (только для контроллера системы LPA-8521ANAS).
- Если использованы одинаковые значения параметров «TERMINAL ID» и «TERMINAL IP» это может привести к неработоспособности блоков (только для контроллера системы LPA-8521ANAS).

6. СПЕЦИФИКАЦИЯ

Модель	LPA-8521CNAS, вызывная панель интеркома
Рабочее напряжение	12 В (DC) / 0.2 А
Потребляемая мощность	≤3 Вт
Сетевые протоколы	-
Скорость передачи данных	-
Аудио кодеки	-
Характеристики аудио	-
Соотношение сигнал/шум	≥90 дБ, 20 Гц – 20 кГц
Задержки аудио	Задержка при вещании ≤100 мс, при внутренней связи ≤30 мс
Параметры LCD	-
Аудио интерфейсы	-
Размеры	162x111x41 мм
Вес	0.8 кг

О бренде LPA

LPA – собственная торговая марка компании ЛУИС+. LPA – это функционально полный набор устройств, оптимальных по соотношению цена/качество. Появление оборудования под маркой LPA означает, что изделия прошли все необходимые испытания, сертификацию и обеспечены полноценным сервисом и надлежащей технической поддержкой.

Предлагаем посетить профильный сайт, посвящённый оборудованию торговой марки LPA www.luis-lpa.ru. Здесь Вы можете найти полезную техническую информацию и скачать инструкции. Если у Вас возникнут технические вопросы, наши специалисты всегда будут рады помочь Вам!

Спасибо за то, что приобрели продукцию нашей компании!